UNIVERSITÀ DEGLI STUDI DI MILANO

Corso di Dottorato in
Scienze della Terra

Milano – 20-23 Aprile 2015 - Short course (2.0 cfu)

La fisica delle rocce e le sue applicazioni moderne.

by Alba Zappone

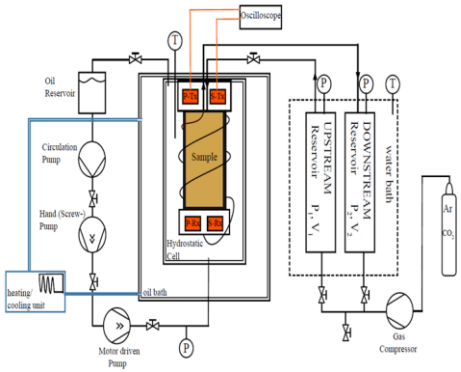

La fisica delle rocce costituisce il legame tra le osservazioni geofisiche e le proprietà fisiche delle rocce implicate, come composizione mineralogica, porosità e contenuto dei pori. Il corso prevede un approccio teorico, unito alle osservazioni di laboratorio, e offre soluzioni pratiche a problemi di interpretazione di dati geofisici. Si descriveranno le principali relazioni teoriche ed empiriche che costituiscono le basi della fisica delle rocce, con particolare enfasi sulle proprietà sismiche. Verranno trattati, argomenti come la propagazione delle onde, il flusso nei pori e la poroelasticità, e presentati modelli comunemente utilizzati per il calcolo delle proprietà termiche ed elastiche. Una raccolta di dati di parametri fisici di rocce serbatoio completerà il corso.
Lo scopo è di fornire strumenti che possono essere immediatamente applicati per risolvere i problemi reali nell' ambito della geofisica, ingegneria petrolifera e geoscienze ambientali.
Sono previste 12 ore frontali + 4 ore di esercitazioni.

Dr. Alba Zappone
Senior Research Scientist
Institute for Process Engineering
ETH Zurigo

Professionisti e cultori della materia possono iscriversi contattando

Prof.ssa Tiziana APUANI
tiziana.apuani@unimi.it